学校法人の組織構成図

学校法人名	学校法人和歌山信愛女学院
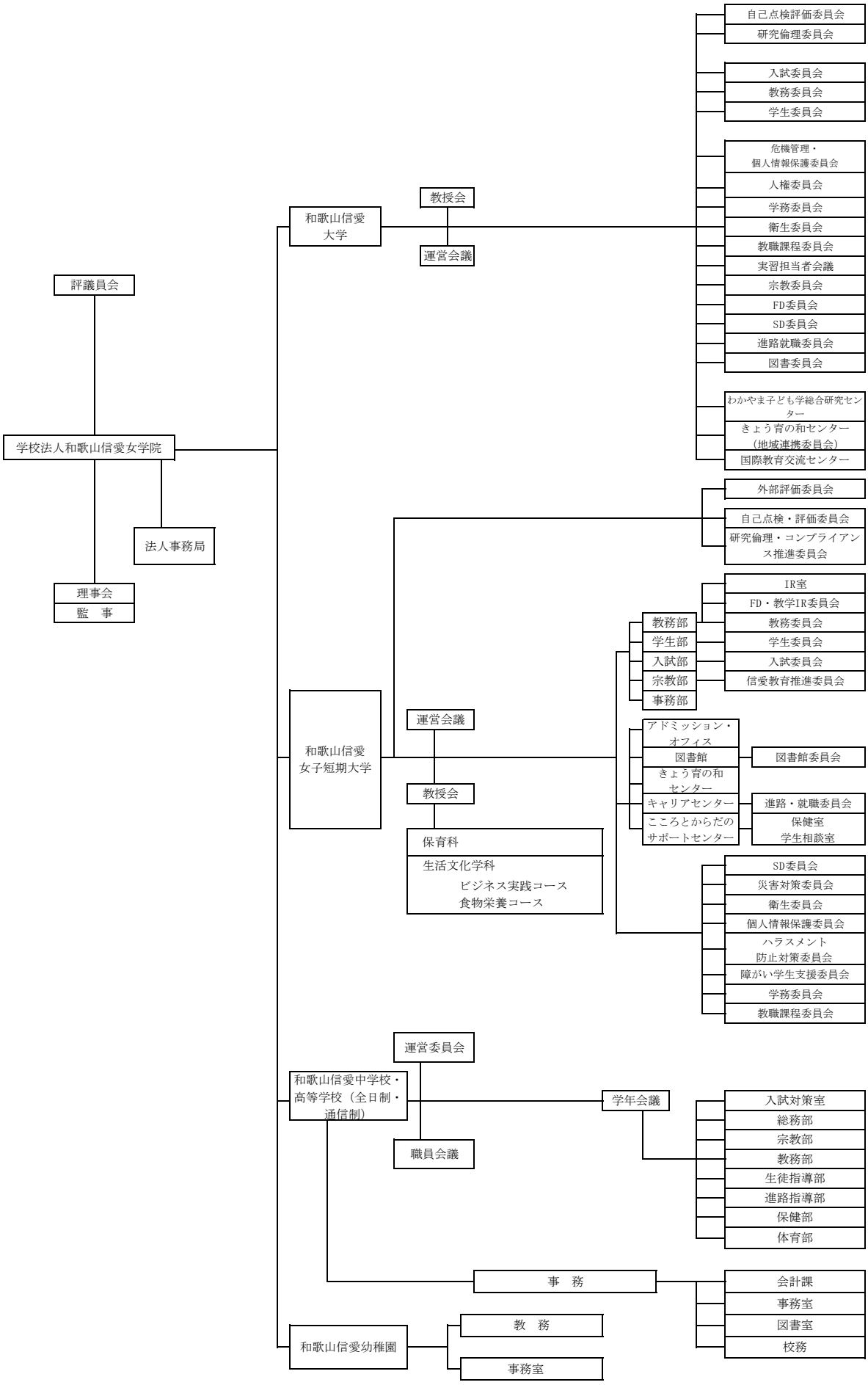
令和6年5月1日現在